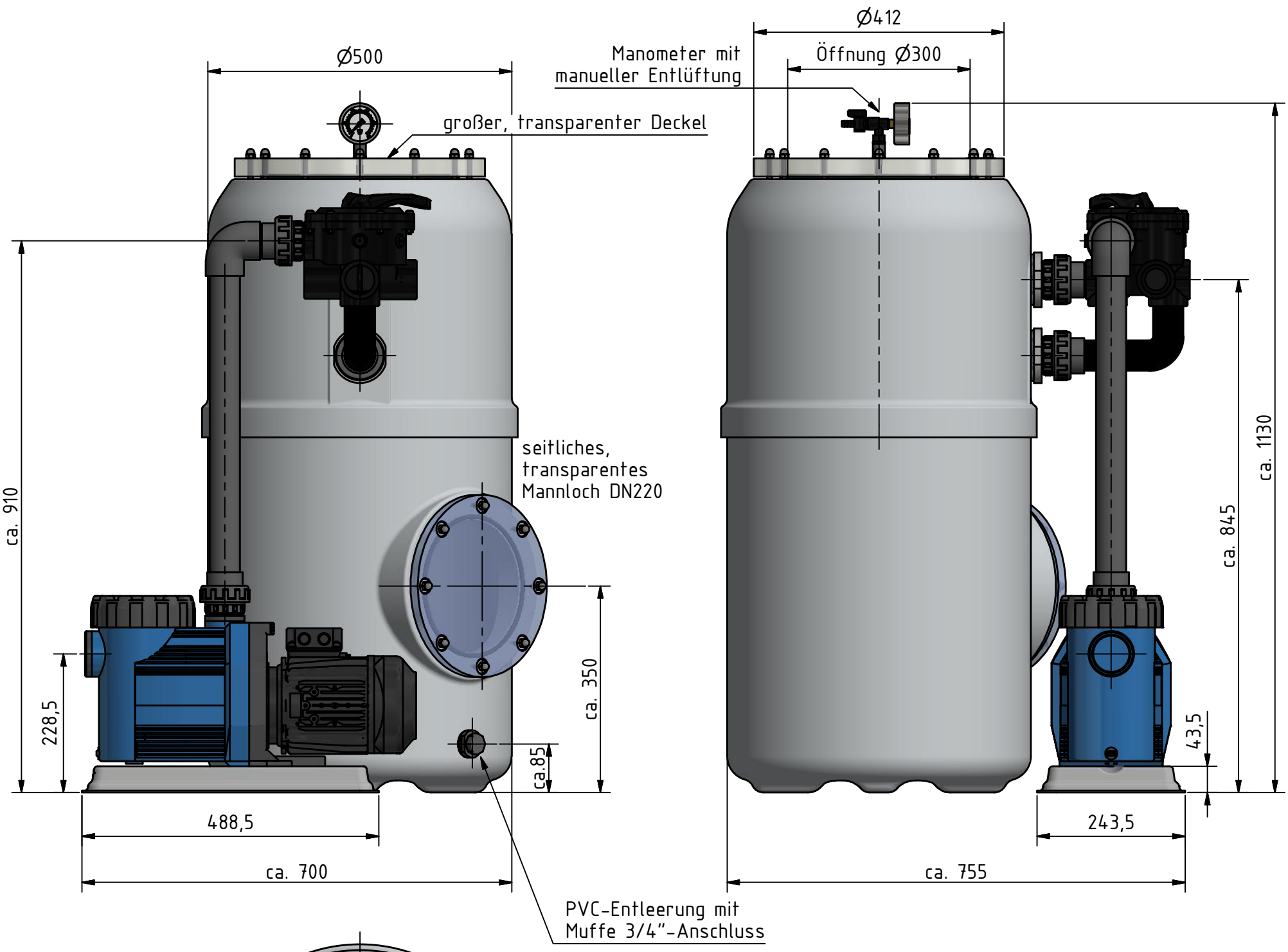

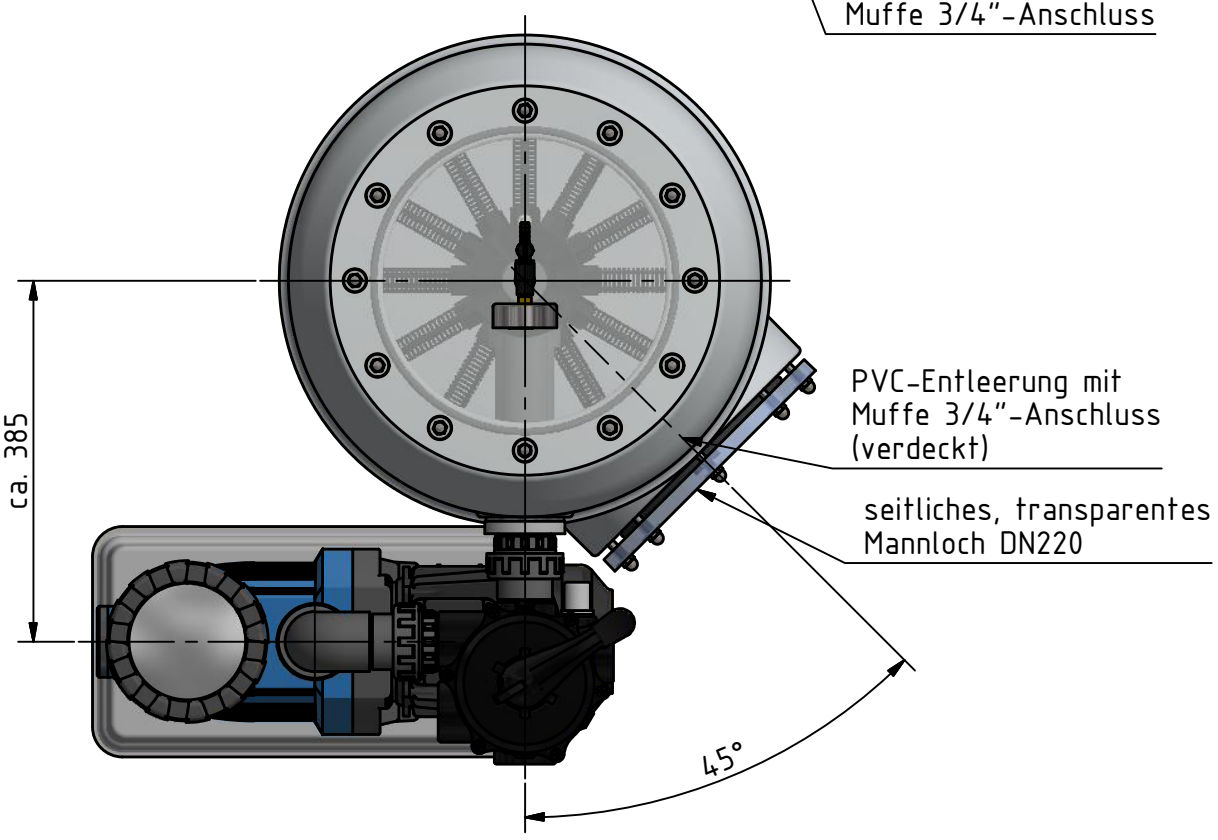

BEHNCKE GmbH Michael-Haslbeck-Strasse 13 D-85640 Putzbrunn/München	Massabweichungen sind fertigungstechnisch möglich! Technische Änderungen vorbehalten!	Maßstab: 1:8	RAL7035 (lichtgrau)
		Betriebsdruck: max. 2,5 bar; Betriebstemperatur: max. 40°C.	
	Datum / Name Gezeichnet 30.01.2020 wkober Kontrolliert	BÜHNE³ - Filteranlage D500 x 10 cbm/h	
	© Alle Rechte vorbehalten All rights reserved		
	BEHNCKE GmbH	Artikel-Nr. 709 500 13-20 + 709 500 23-20	1 A3
Status / Änderungen / Datum / Name	Zertifiziert nach EN ISO 9008	gez. mit Autodesk Inventor 2017	